gear MOTOR

MOTOR 1HP B14

Tipo T3A 802-4
R080Y40,754A6AC0000T

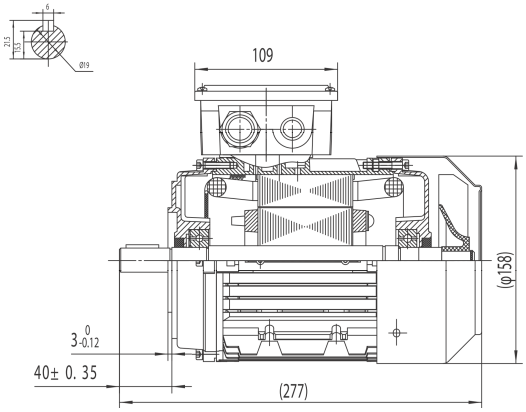

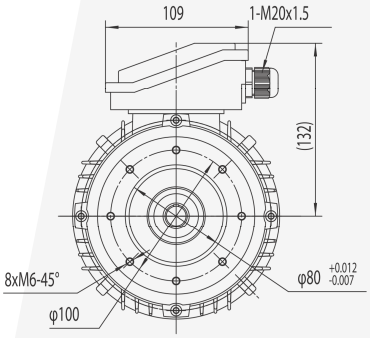

POSICIÓN DE MONTAJE

IM	**B14**
IM	**3601**

DATOS ELÉCTRICOS

Potencia nominal	0.75		Kw
Velocidad nominal	-		min^{-1} 50Hz
	1720		min^{-1} 60Hz
Frecuencia nominal	50/60		Hz
Tensión nominal(+/-10%)	-		VΔ/50Hz
	-		VY/50Hz
	230		VΔ/60Hz
	400		VY/60Hz
Par nominal	4.17		Nm (Mn)
Corriente nominal	3.13	VΔ/60Hz	A (In)
	1.81	VY/60Hz	A (In)
Corriente de arranque	6.3		xIn
Par de arranque	3.1		xMn
Par de ruptura	3.1		xMn
Carga de			D.O.L.
Clase de eficiencia	IE2		
Eficiencia	50Hz	60Hz	
	-	82.5	100% arranque
	-	81.9	75% arranque
	-	81.3	50% arranque
Factor de potencia cosφ	-	0.73	100% arranque

DATOS GENERALES

Tamaño del bastidor	80		
Montaje	B14		
Peso	11.65		Kg
Material de la carcasa	Aluminio		
Protección	IP	55	
Clase de aislamiento/Aumento de temperatura	F	/	B
Tropicalización	SI		
Clase de vibración	A		
Servicio	S1		
Sentido de rotación	Bidireccional		
Método de enfriamiento	IC	411	
Entrada del cable	1-M20x1,5		
Normas	IEC/DIN/ISO/VDE/EN		
Ejecución según las normas	IEC 60034-1		
Patas desmontables	SI		
Pintura	n/a	Sin pintura	
Protecciones térmicas	n/a		

CONDICIONES LOCALES

Temperatura ambiente	de -20°C a +40°C
Altitud sobre el nivel del mar	1000 m

DATOS MECÁNICOS

Nivel de ruido	LpA	70	dB(A)	Cojinete lado DE	6204-2RS-C3	
	LwA	79	dB(A)	Cojinete lado NDE	6204-2RS-C3	
Momento de inercia	0.00229		Kgm²	Vida útil media del cojinete	40000	h
Tipo de cojinetes			NSK	Intervalo de relubricación cojinete L1 DE	vida útil	h
Lubricantes para cojinetes	Vea el manual de instalación y mantenimiento			Intervalo de relubricación cojinete L1 NDE	vida útil	h
				Anillo de compensación	LADO NDE	standard

ingenium
ingeniumcolombia
ventas@ingeniumcolombia.com.co
www.ingeniumcolombia.com.co
318 509 1725
Carrera 55 #29D-29
Medellín, Col.